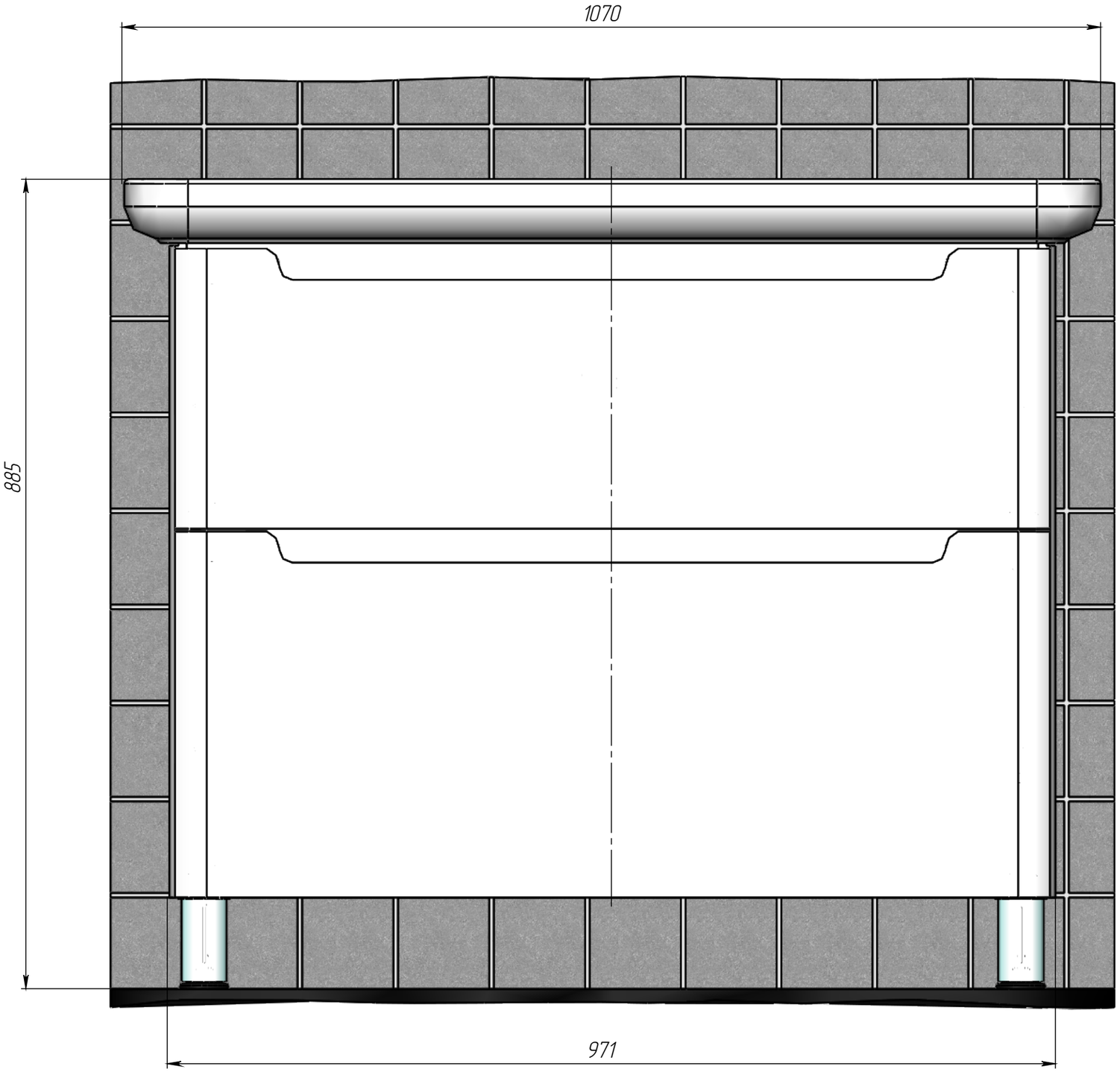
1070
885
971

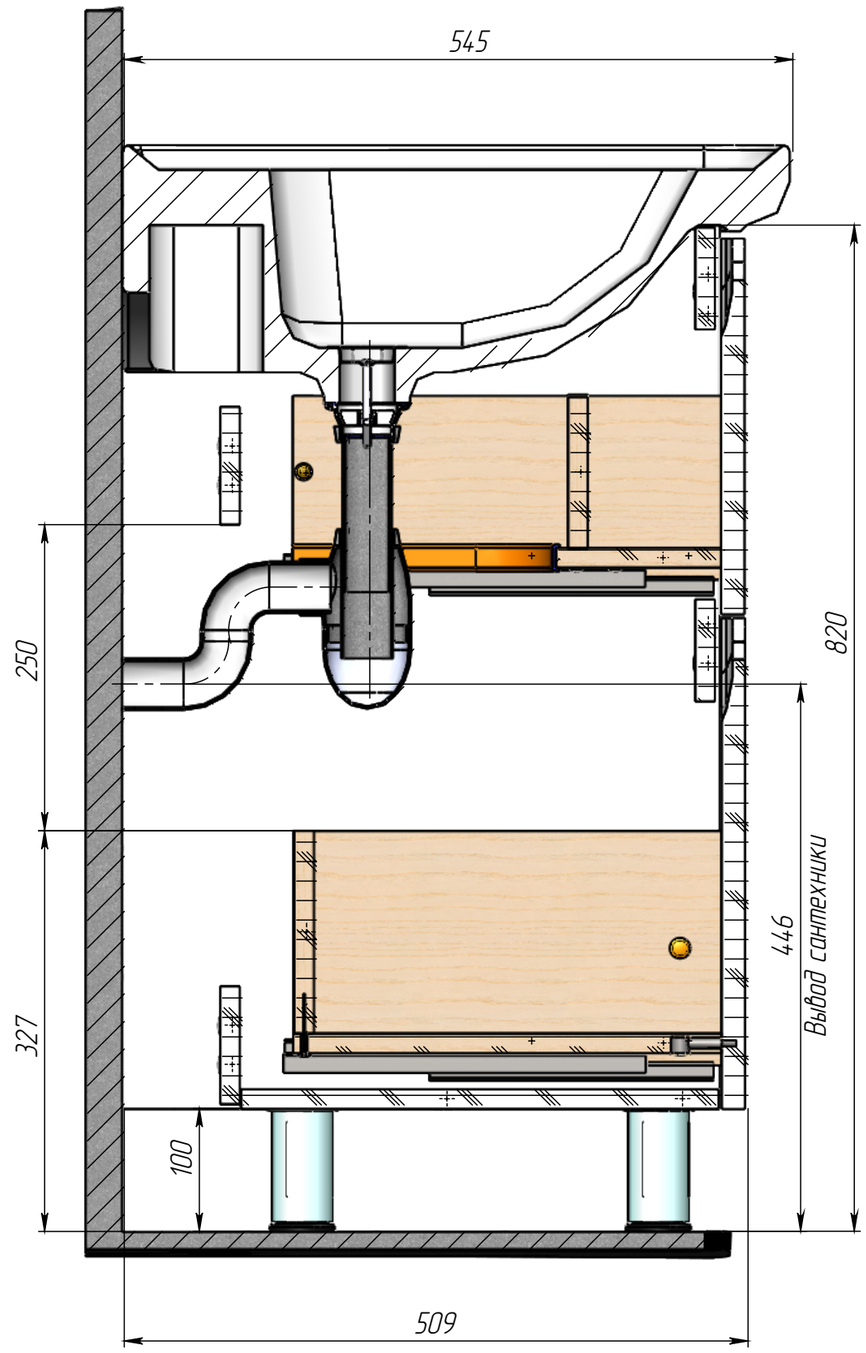
545
250
327
100
820
446
Вывод сантехники
509
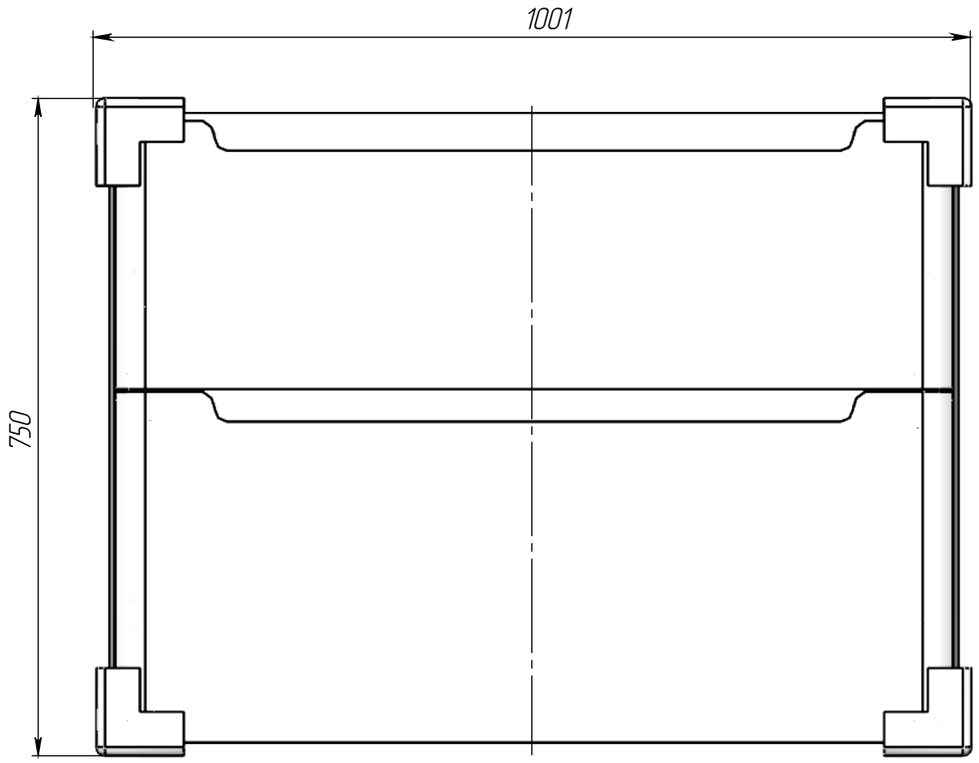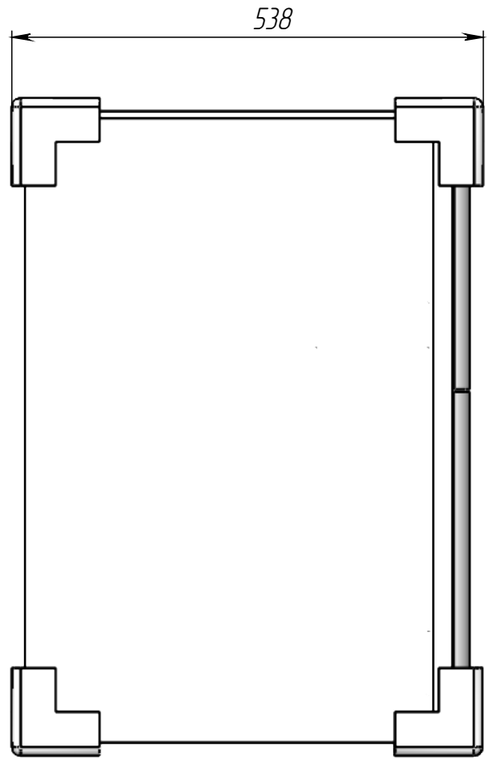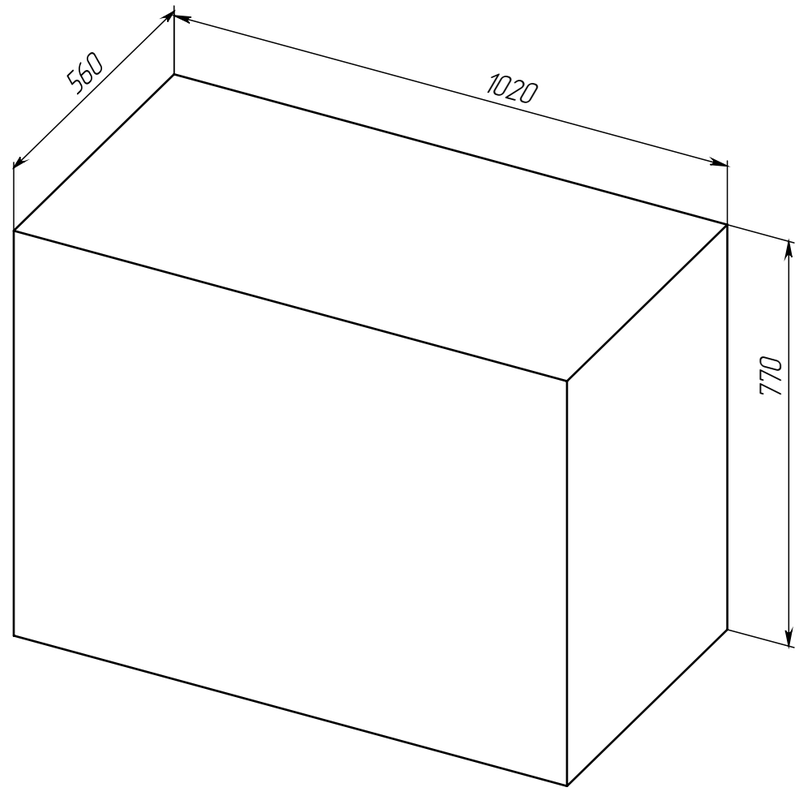
Габариты в упакованном виде